DISPAC®

DISEÑO · FABRICACIÓN · INTEGRACIÓN

PALETIZADOR ULTRA COMPACTO

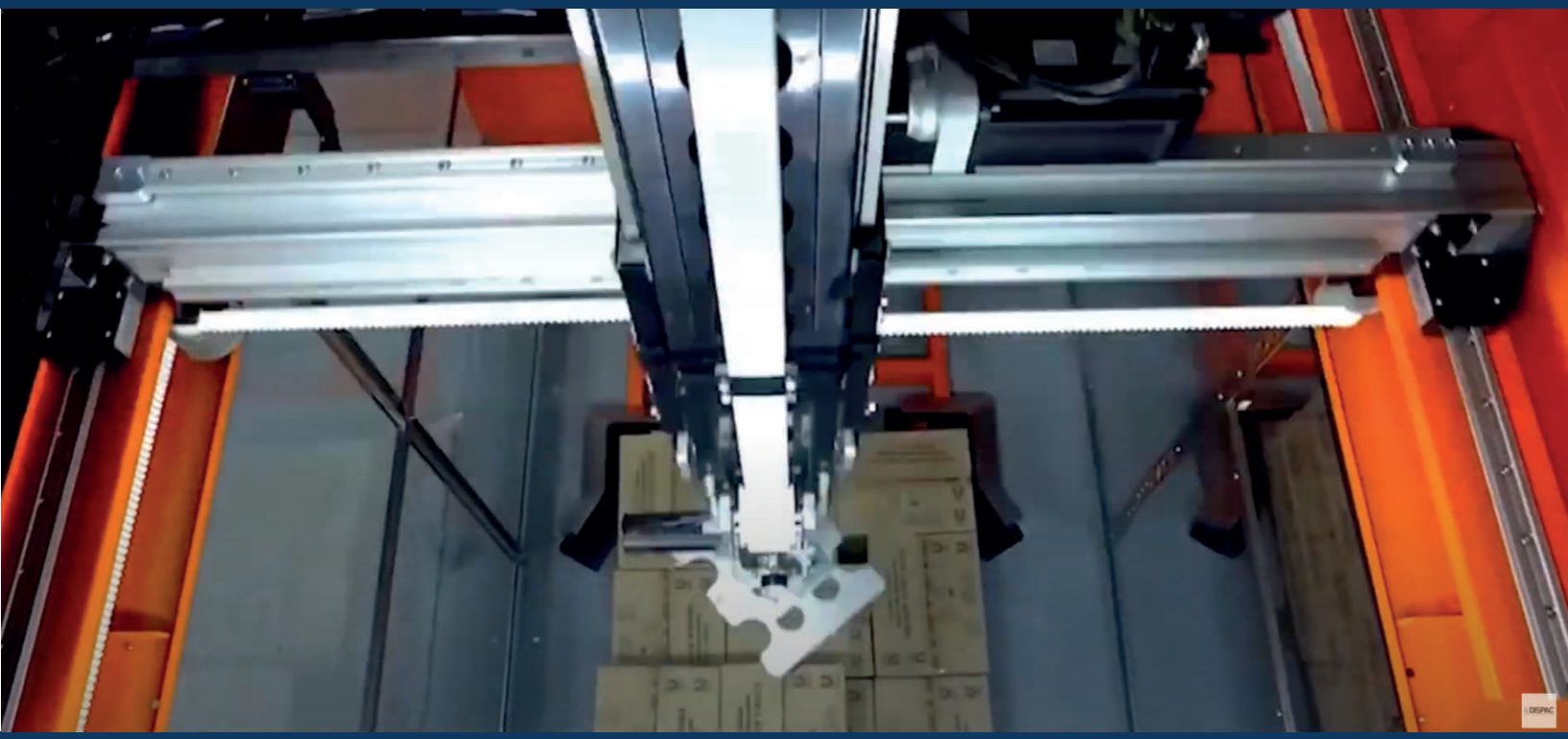

www.dispac.mx

DISPAC®
DISEÑO·FABRICACIÓN·INTEGRACIÓN

PALETIZADOR ULTRA COMPACTO

Es un equipo con un rendimiento modesto, que su función principal es para procesos de producción a niveles moderados. Cuenta con la ingeniería y tecnología de los paletizadores utilizados en procesos más rápidos.

Debido a diseño, ésta máquina se puede colocar en espacios pequeños. Y se puede montar y mover fácilmente. Tiene una capacidad sobre 10 a 25 unidades por minuto (dependiendo el tipo de producto).

Este modelo puede alimentarse de manera manual o también puede integrarse con transportadores. Como es un equipo prediseñado (ingeniería), nos permite ofrecer precios competitivos y minimizar los tiempos de fabricación, instalación y puesta en marcha.

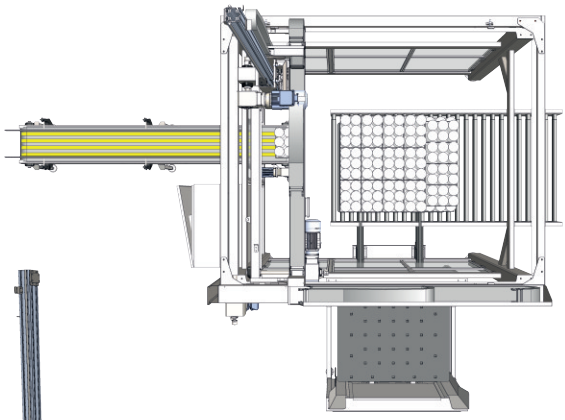

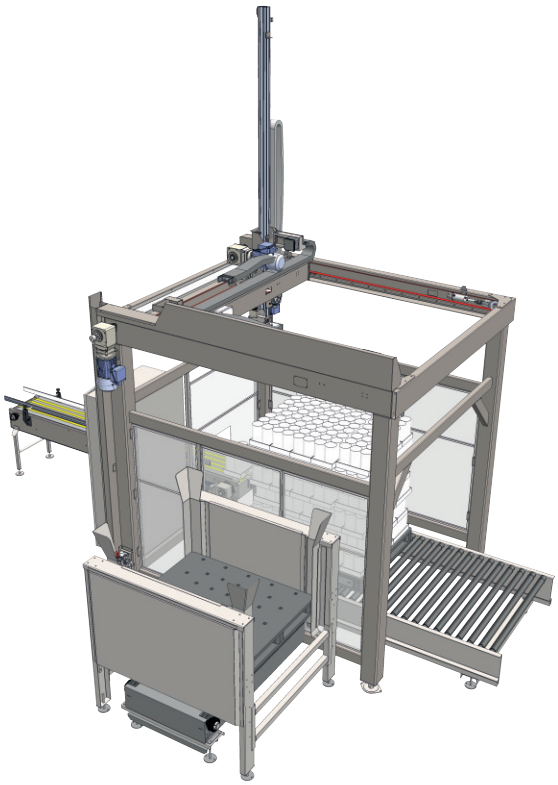

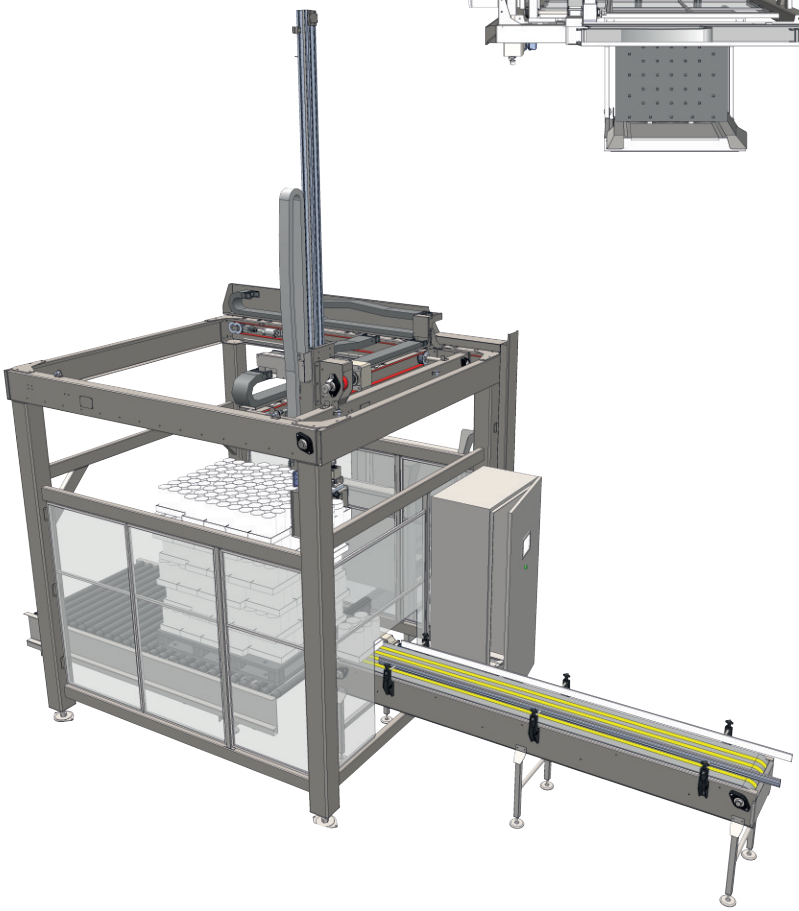

- Instalación rápida y sencilla.
- Componentes accesibles.
  (fácil lubricación, ajuste e inspección)
- Configurable a varias presentaciones y/o tamaños.
- Limpieza y mantenimiento
- Control y Seguridad.
- Consumo bajo de energía.

Industria Vinícola # 129. Colonia Paraisos del Colli C.P. 45037 Tel +52 (33) 3642-1999 info@dispac.mx Zapopan, Jalisco. México
www.dispac.mx